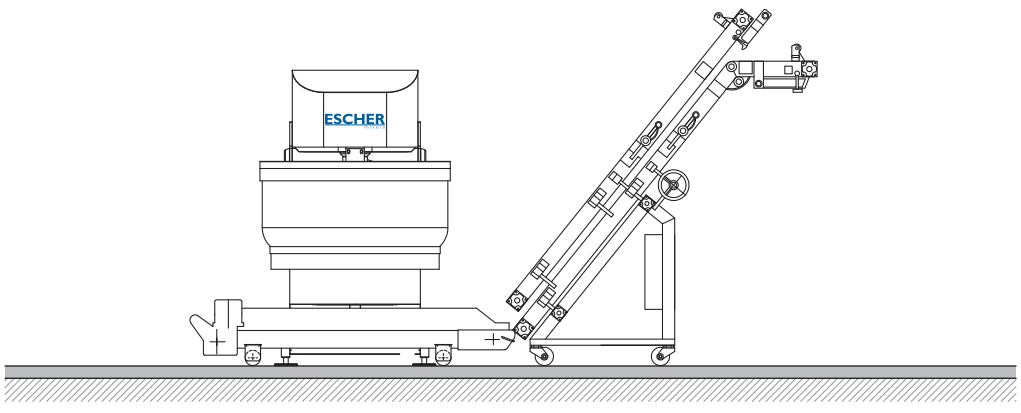
ESCHER

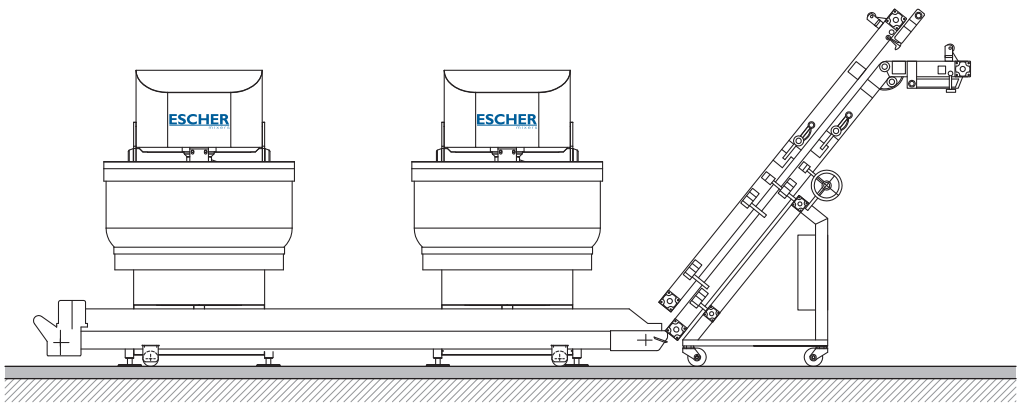
ESCHER
ESCHER

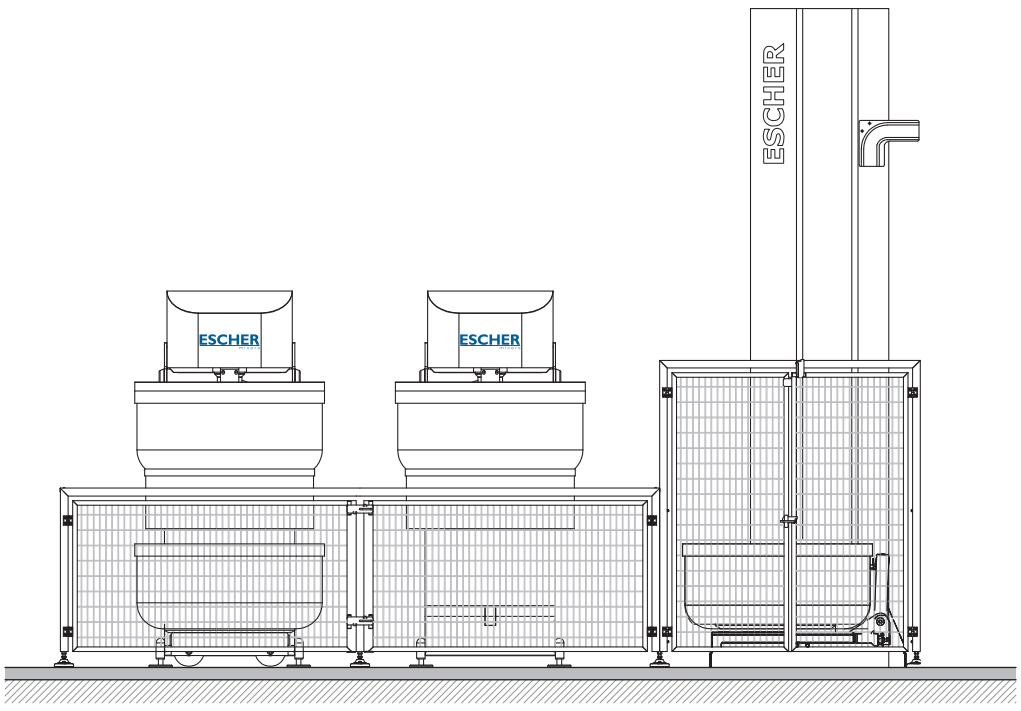
ESCHER
ESCHER
ESCHER

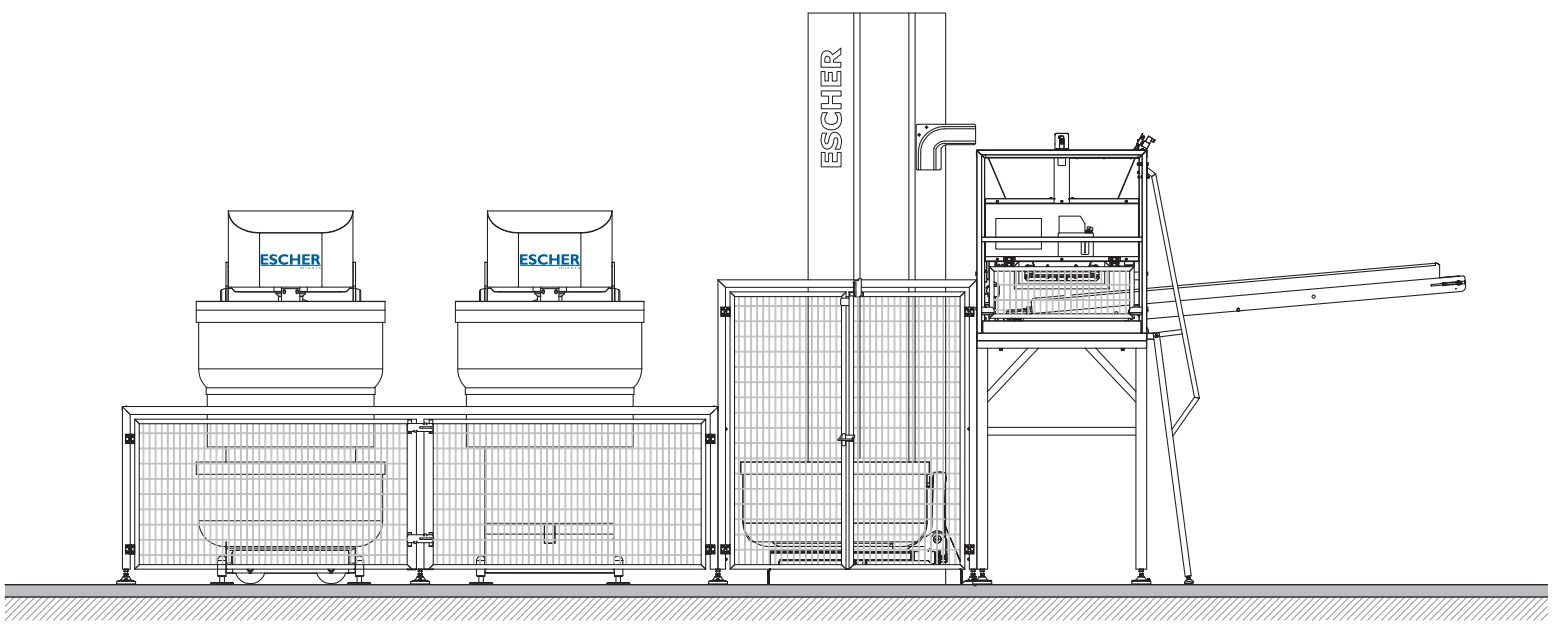
ESCHER
ESCHER
ESCHER

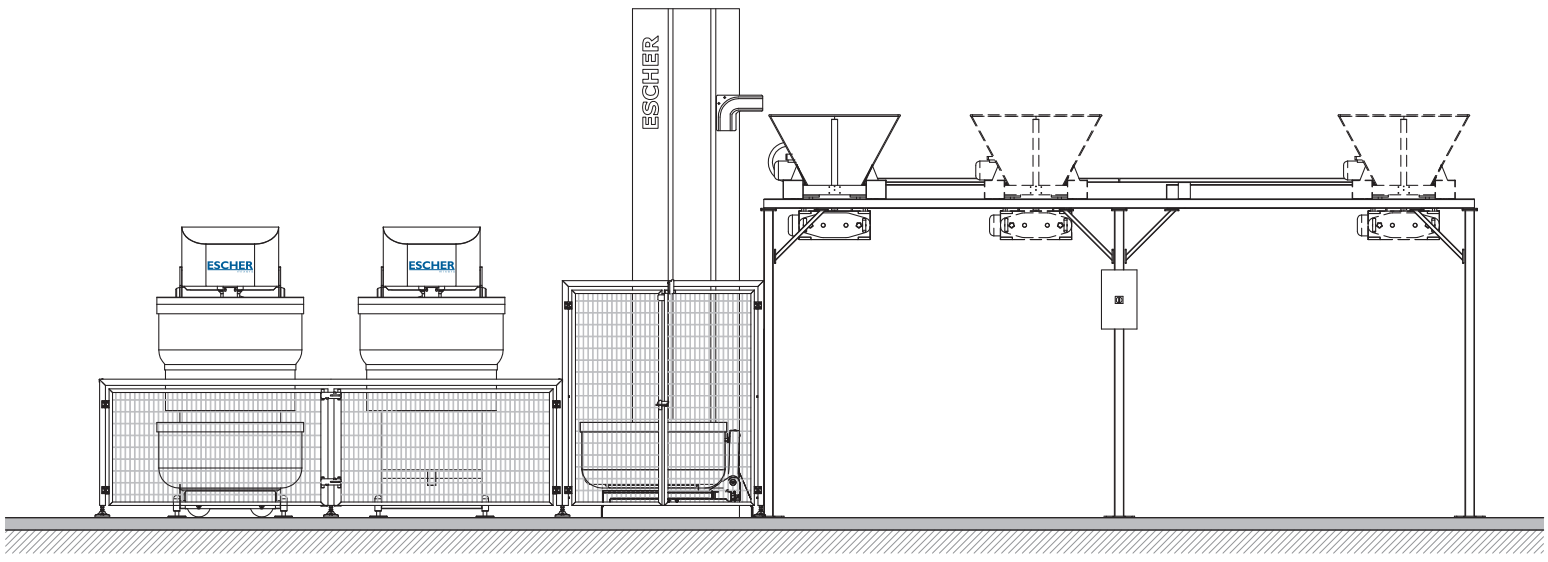
ESCHER
ESCHER
ESCHER